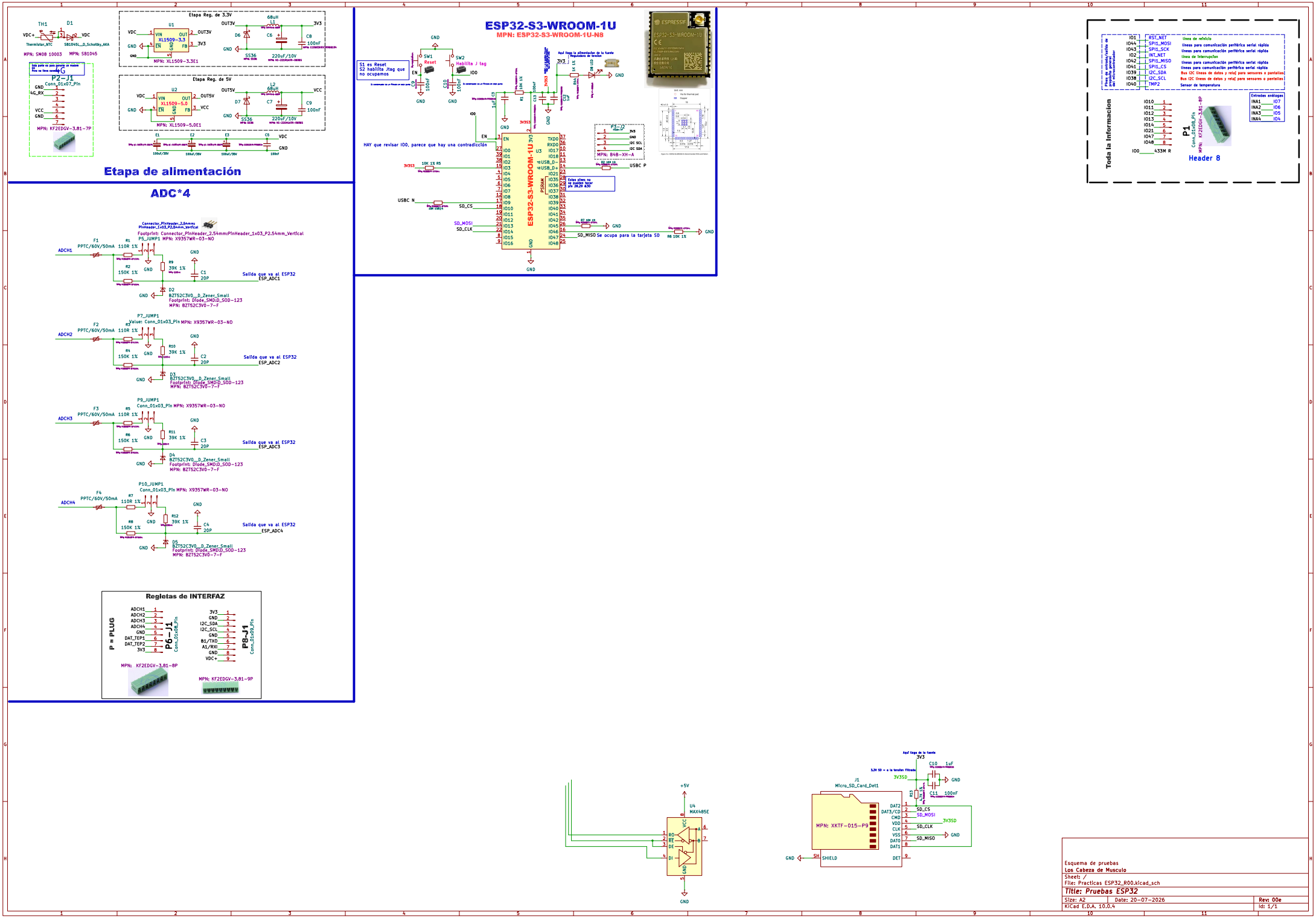
Etapa de alimentación
Etapa Reg. de 3.3V
Etapa Reg. de 5V
ADC*4
Regletas de INTERFAZ
P = PLUG
P6-J1
P8-J1
ESP32-S3-WROOM-1U
MPN: ESP32-S3-WROOM-1U-N8
S1 es Reset
S2 habilita Jtag que no ocupamos
HAY que revisar IO0, parece que hay una contradicción
Aquí tiene la alimentación de la fuente
Regulador de tensión
Estos pines no se pueden hacer por JTAG
Toda la Información
Header 8
Entradas analogas
Micro_SD_Card_Det1
MPN: XKTF-015-P9
MAX485E
Esquema de pruebas
Los Cabeza de Musculo
Sheet: /
File: Practicas ESP32_R00.kicad_sch
Title: Pruebas ESP32
Size: A2
Date: 20-07-2026
Rev: 00e
KiCad E.D.A. 10.0.4
Id: 1/1