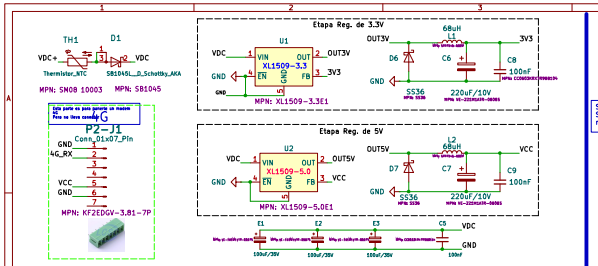

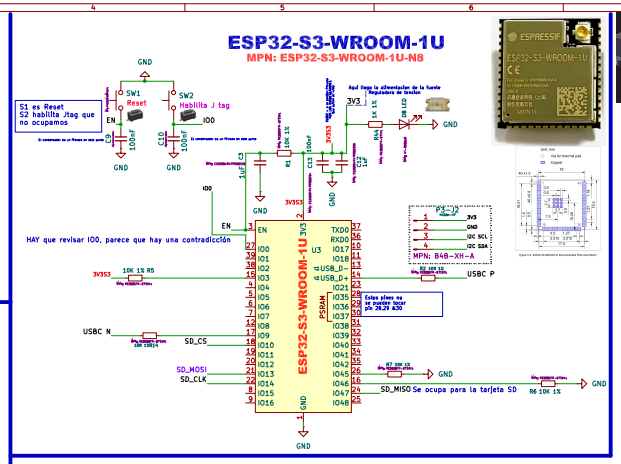

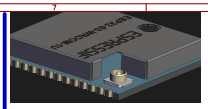

ADC*4

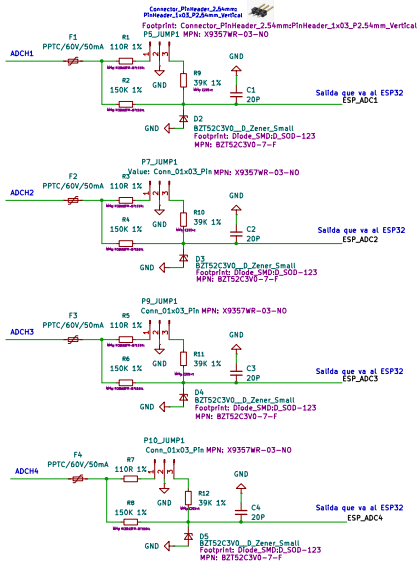

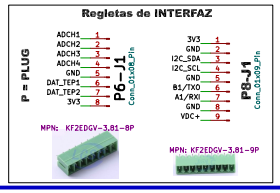

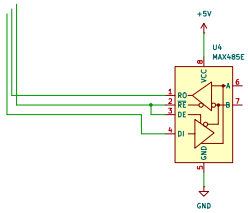

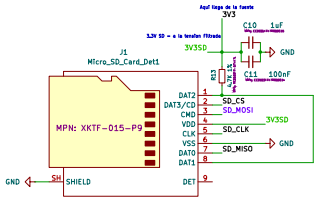

Esquema de pruebas
Los Cabeza de Musculo
Sheet: /
File: Practicas ESP32_R00.kicad_sch

Title: Pruebas ESP32

Size: A2	Date: 20-07-2026	Rev: 00e
KiCad E.D.A. 10.0.4		Id: 1/1